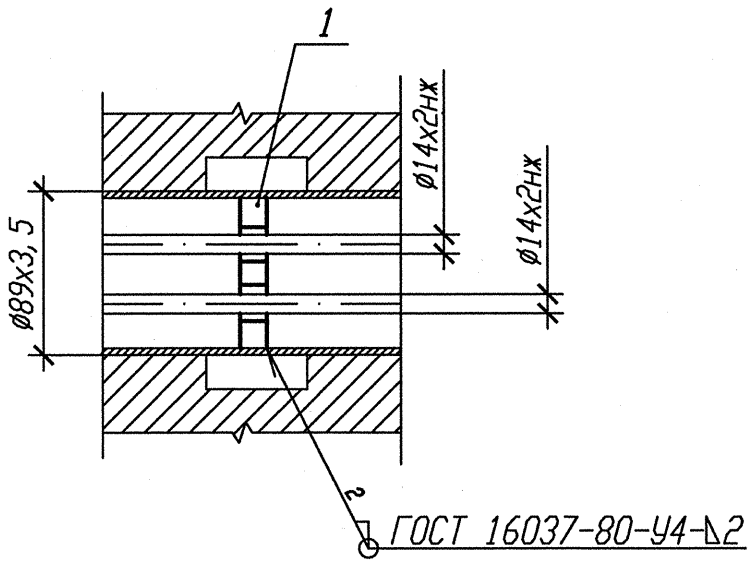

Спецификация деталей

Поз.	Обозначение	Наименование	Кол.	Материал	Масса, кг ед.	Масса, кг общ.	Примечание
1	БК-1998808	Лист	1	Б-ПН-4 ГОСТ19903-74 Лист 12Х18Н10Т-Н5г ГОСТ7350-77	0,16	0,16	
	ГОСТ 2246-70	Проволока		СВ-04Х19Н11М3		-	
				Итого:		0,16	

Деталь поз. 1

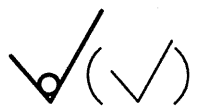

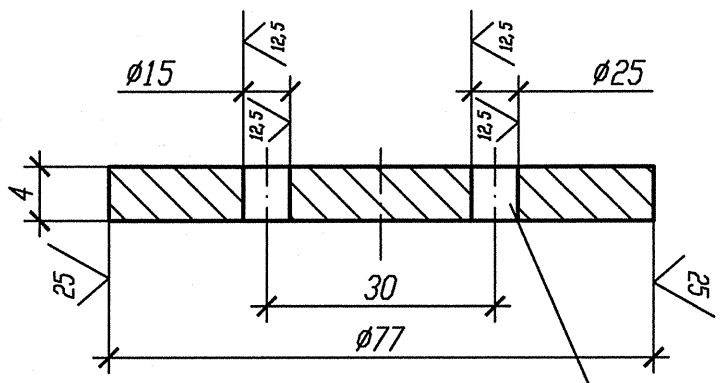

Для скользящей опоры ТГ-483
(изометрический чертеж 3TV11Z22)

1 Привязку опоры смотри изометрический чертеж 3TV11Z43, 3TV11Z45.

2 Маркировка проходки ТГ-677.

3 Изготовить один комплект.

АРХИВНЫЙ ЭКЗЕМПЛЯР

Изм.	Кол. уч.	Лист	Nдок.	Подпись	Дата
Инж. 2к.		Случевская			13.02
Пров. инж. 1к.		Швабинский			13.02
Пров. вед. инж.		Махотина			13.02
Н. контр.		Краснояров			13.02

Инв. N подл. R3.03732.1.0.13
Лист 268

R3.TV10.3071.013.03.00.012

Ростовская АЭС Блок 3

Редукторное отделение
Герметичная часть
Трубопроводы отбора проб
Рр больше 2,2 МПа

Стадия	Лист	Листов
Р		1

Опора скользящая направляющая
3TV10Y436

ОАО "НИАЭП"
2013

Инв. N подл. | Подп. и дата | Взам. инв. N
R3.03732.1.0.13

Формат А3